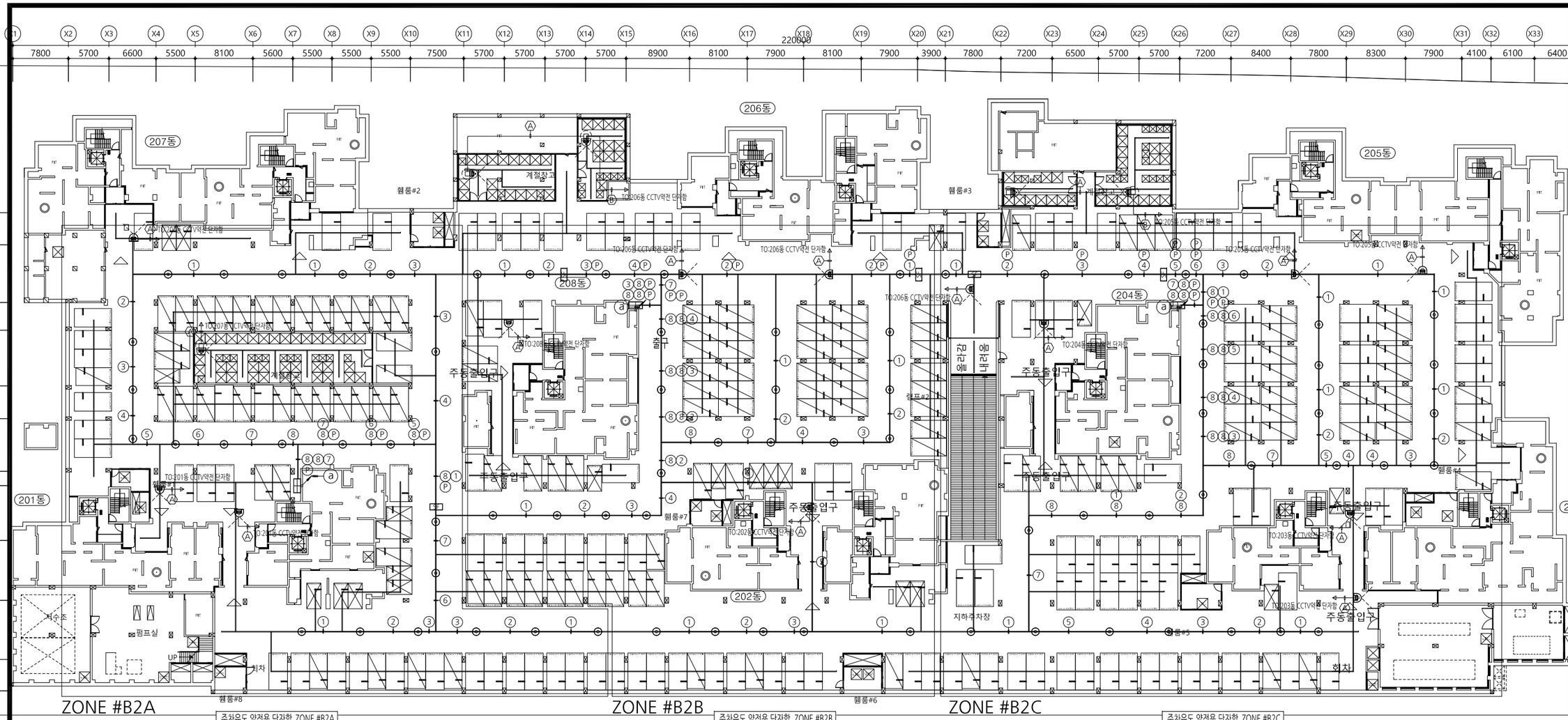

주차유도 약전용 단자함 ZONE #B2A	
SCU-B2-A	#22대+SF1대
POE 스위칭 허브 (24Port x 1EA)	
POE 스위칭 허브 (12Port x 1EA)	

주차유도 약전용 단자함 ZONE #B2B	
SCU-B2-B	#25대+SF2대
POE 스위칭 허브 (24Port x 1EA)	
POE 스위칭 허브 (12Port x 1EA)	

주차유도 약전용 단자함 ZONE #B2C	
SCU-B2-C	#29대+SF2대
POE 스위칭 허브 (24Port x 2EA)	

1. 기호

- ◎ : 영상유도카메라
- SF : LED구역만차등
- MIF : LED입구종합상황판
- : 돔형 카메라(적외선렌즈)_200만화소
- IR : 고정형 카메라 (적외선 랜즈)_500만화소
- A : 고정형 카메라(Auto Iris)_500만화소
- □ : P.B (별도 명기없으면 200x200x100)
- ═ : RACEWAY (전등설비)

2. 배관배선

CCTV	영상유도	배선	배관
①	①	UTP Cat.5e 0.5mm x 4Pr x 1	IN RACEWAY
②	②	UTP Cat.5e 0.5mm x 4Pr x 2	IN RACEWAY
③	③	UTP Cat.5e 0.5mm x 4Pr x 3	IN RACEWAY
④	④	UTP Cat.5e 0.5mm x 4Pr x 4	IN RACEWAY
⑤	⑤	UTP Cat.5e 0.5mm x 4Pr x 5	IN RACEWAY
⑥	⑥	UTP Cat.5e 0.5mm x 4Pr x 6	IN RACEWAY
⑦	⑦	UTP Cat.5e 0.5mm x 4Pr x 7	IN RACEWAY
⑧	⑧	UTP Cat.5e 0.5mm x 4Pr x 8	IN RACEWAY
	Ⓟ	HFIX 2.5mm² x 3, 2.5mm² (PE)	IN RACEWAY

2. 배관배선

CCTV	영상유도	배선	배관
Ⓐ	Ⓐ	UTP Cat.5e 0.5mm x 4Pr x 1	(CD 16)
Ⓑ	Ⓑ	UTP Cat.5e 0.5mm x 4Pr x 2	(CD 16)
Ⓒ	Ⓒ	UTP Cat.5e 0.5mm x 4Pr x 3	(CD 16)
Ⓓ	Ⓓ	UTP Cat.5e 0.5mm x 4Pr x 4	(CD 22)
Ⓔ	Ⓔ	UTP Cat.5e 0.5mm x 4Pr x 5	(CD 22)
Ⓕ	Ⓕ	UTP Cat.5e 0.5mm x 4Pr x 6	(CD 22)
Ⓖ	Ⓖ	UTP Cat.5e 0.5mm x 4Pr x 7	(CD 28)
Ⓗ	Ⓗ	UTP Cat.5e 0.5mm x 4Pr x 8	(CD 28)
ⓐ	ⓐ	UTP Cat.6 0.5mm x 4Pr x 1	(CD 16)
ⓑ	ⓑ	UTP Cat.6 0.5mm x 4Pr x 2	(CD 16)
ⓕⓞ	ⓕⓞ	광케이블 (SMF 4CORE)	(CD 28)
	ⓟ	HFIX 2.5mm² x 3, 2.5mm² (PE)	(CD 16)

3. 360°견방위 카메라 케이블은 레이스웨이를 이용하여 배선할 것.
4. CCTV는 현장 여건에 따라 위치 및 형(고정/회전형)을 변경 가능.
   (회전형으로변경시 추가 배관/배선 없음)
5. UTP케이블 거리가 100M이하가 되도록 계획한다.
6. 별도 표기 없는 PB는 콘크리트 4각박스 설치.
7. 기타사항은 관련 표준상세도를 참조한다.

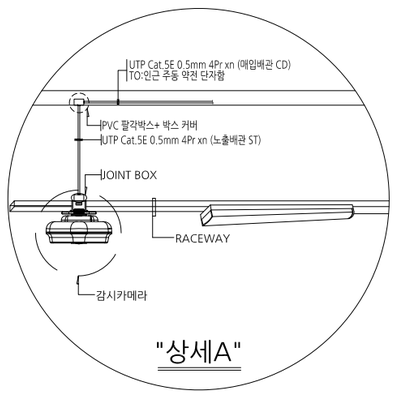

"상세A"

지하주차장 지하2층 CCTV설비 배선도

SCALE : 1/300 (A3:1/600)

LH

설 계 명	PROJECT TITLE
울산태화강변지구 A-2블록 공공주택 건설공사	
주 기	NOTE
지하주차장	

DESCRIPTION OF REVISION

일 자	설 계	검 토	심 사	승 인

설 계 DESIGN	설계사무소명 DRAWING OFFICE NAME (주)이어담건축사사무소
	책임건축(기술)사 ARCHITECT NAME 엄 정 달

(주)나로이엔씨
전기설계업 : 제 경기안양 1-16호
소방시설설계업 : 경기안양 제2013-01호
기술사사무소(통신) : 제06-02-034호
경기도 안양시 동안구 학의로 250, 807호
TEL. 02-572-8172, FAX. 070-8244-8172

설 계	사업책임기술자 위 명 희(02-572-8172)
	책임참여기술자 전기 : 정 봉 재 통신 : 서 중 석 소방 : 김 범 준
감 독	최 성 빈

축 척	SCALE A1 : 1/300 A3 : 1/600
일 자	DATE 2025. 06.
설계번호	PROJECT NO.
도면화일명	DWG. FILE NAME EC-P-001 – 지하주차장 2층 CCTV설비 배선도 .dwg
도면번호	SHEET NO. EC-P-001
도 면 명	SUBJECT TITLE 지하주차장 2층 CCTV설비 배선도

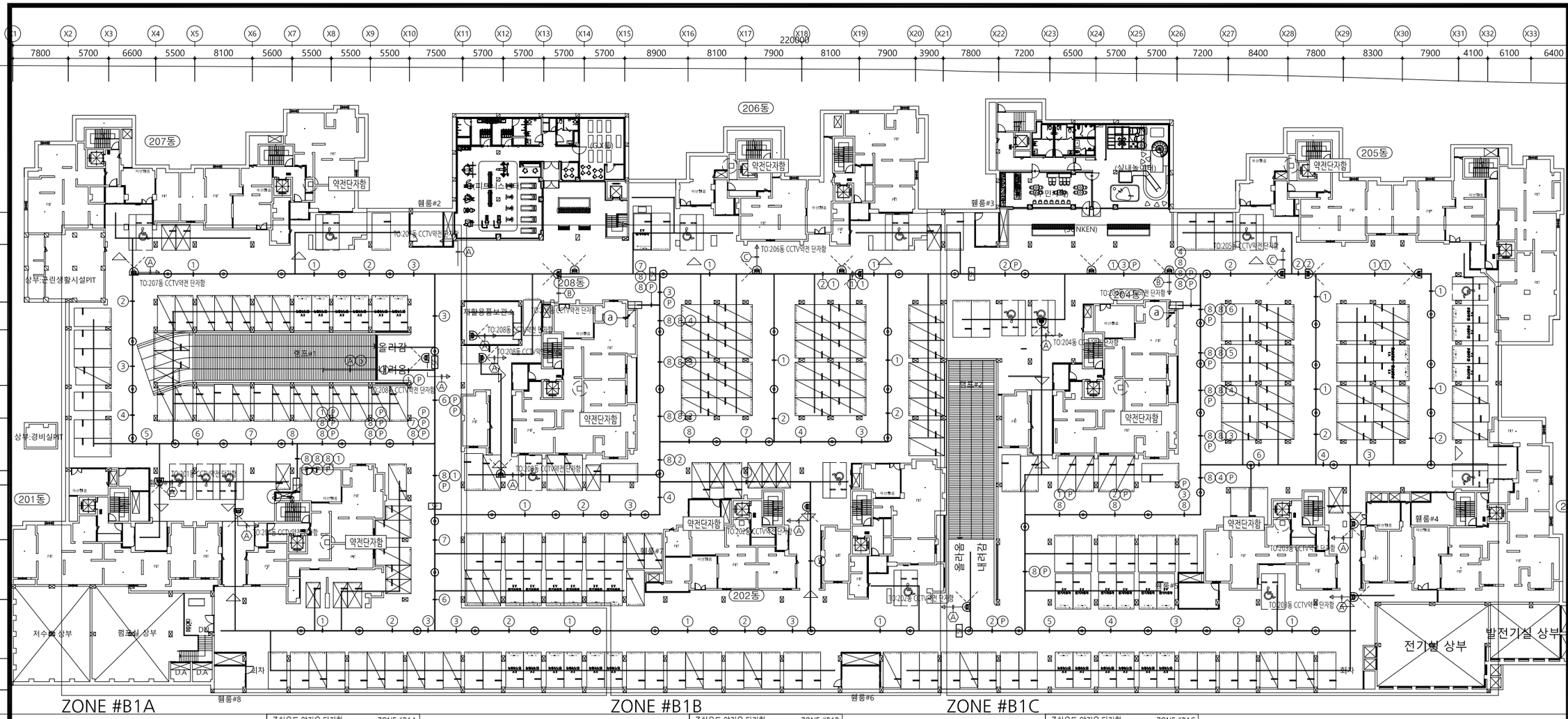

주차유도 약전용 단자함	ZONE #B1A
MOU-B1-A	#22+SF2대+MF1대+SCU1대
POE 광스위칭 허브 (24Port)	
POE 스위칭 허브 (24Port x 1EA)	
POE 스위칭 허브 (12Port x 1EA)	

주차유도 약전용 단자함	ZONE #B1B
MOU-B1-B	#22+SF1대+SCU1대
POE 광스위칭 허브 (24Port)	
POE 스위칭 허브 (24Port x 1EA)	
POE 스위칭 허브 (12Port x 1EA)	

주차유도 약전용 단자함	ZONE #B1C
MOU-B1-C	#26대+SF2대+SCU1대
POE 광스위칭 허브 (24Port)	
POE 스위칭 허브 (24Port x 1EA)	
POE 스위칭 허브 (12Port x 1EA)	

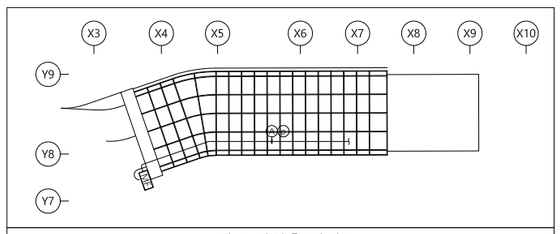

램프 지상층 평면도

1. 기호

- ◎ : 영상유도카메라
- SF : LED구역만차등
- MF : LED입구종합상황판
- : 돔형 카메라(적외선렌즈)_200만화소
- IR : 고정형 카메라 (적외선 렌즈)_500만화소
- A : 고정형 카메라(Auto Iris)_500만화소
- □ : P.B (별도 명기없으면 200x200x100)
- ═ : RACEWAY (전등설비)

2. 배관배선

CCTV	영상유도	배선	배관
①	①	UTP Cat.5e 0.5mm x 4Pr x 1	IN RACEWAY
②	②	UTP Cat.5e 0.5mm x 4Pr x 2	IN RACEWAY
③	③	UTP Cat.5e 0.5mm x 4Pr x 3	IN RACEWAY
④	④	UTP Cat.5e 0.5mm x 4Pr x 4	IN RACEWAY
⑤	⑤	UTP Cat.5e 0.5mm x 4Pr x 5	IN RACEWAY
⑥	⑥	UTP Cat.5e 0.5mm x 4Pr x 6	IN RACEWAY
⑦	⑦	UTP Cat.5e 0.5mm x 4Pr x 7	IN RACEWAY
⑧	⑧	UTP Cat.5e 0.5mm x 4Pr x 8	IN RACEWAY
	ⓟ	HFIX 2.5mm² x 3, 2.5mm² (PE)	IN RACEWAY

2. 배관배선

CCTV	영상유도	배선	배관
Ⓐ	Ⓐ	UTP Cat.5e 0.5mm x 4Pr x 1	(CD 16)
Ⓑ	Ⓑ	UTP Cat.5e 0.5mm x 4Pr x 2	(CD 16)
Ⓒ	Ⓒ	UTP Cat.5e 0.5mm x 4Pr x 3	(CD 16)
Ⓓ	Ⓓ	UTP Cat.5e 0.5mm x 4Pr x 4	(CD 22)
Ⓔ	Ⓔ	UTP Cat.5e 0.5mm x 4Pr x 5	(CD 22)
Ⓕ	Ⓕ	UTP Cat.5e 0.5mm x 4Pr x 6	(CD 22)
Ⓖ	Ⓖ	UTP Cat.5e 0.5mm x 4Pr x 7	(CD 28)
Ⓗ	Ⓗ	UTP Cat.5e 0.5mm x 4Pr x 8	(CD 28)
ⓐ	ⓐ	UTP Cat.6 0.5mm x 4Pr x 1	(CD 16)
ⓑ	ⓑ	UTP Cat.6 0.5mm x 4Pr x 2	(CD 16)
ⓕⓞ	ⓕⓞ	광케이블 (SMF 4CORE)	(CD 28)
	ⓟ	HFIX 2.5mm² x 3, 2.5mm² (PE)	(CD 16)

3. 360°견방위 카메라 케이블은 레이스웨이를 이용하여 배선할 것.
4. CCTV는 현장 여건에 따라 위치 및 형(고정/회전형)을 변경 가능.
(회전형으로변경시 추가 배관/배선 없음)
5. UTP케이블 거리가 100M이하가 되도록 계획한다.
6. 별도 표기 없는 PB는 콘크리트 4각박스 설치.
7. 기타사항은 관련 표준상세도를 참조한다.

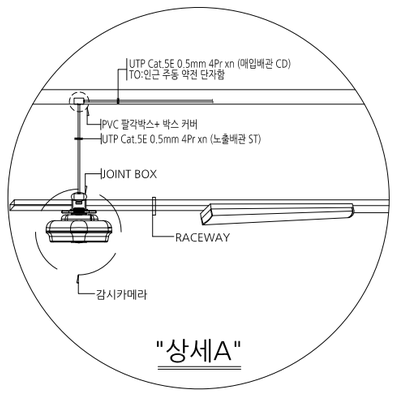

"상세A"

지하주차장 지하1층 CCTV 설비 배선도

SCALE : 1/300 (A3:1/600)

LH

설 계 명	PROJECT TITLE
울산태화강변지구 A-2블록 공공주택 건설공사	
주 기	NOTE
지하주차장	

DESCRIPTION OF REVISION

일 자	설계	검토	심사	승인

설 계 DESIGN	설계사무소명 DRAWING OFFICE NAME (주)이어담건축사사무소
	책임건축(기술)사 ARCHITECT NAME 엄 정 달

(주)나로이엔씨
전기설계업 : 제 경기안양 1-16호
소방시설설계업 : 경기안양 제2013-01호
기술사사무소(통신) : 제06-02-034호
경기도 안양시 동안구 학의로 250, 807호
TEL. 02-572-8172, FAX. 070-8244-8172

설 계	사업책임기술자 위 명 희(02-572-8172)
	책임참여기술자 전기 : 정 봉 재 통신 : 서 중 석 소방 : 김 범 준
감 독	최 성 빈

축 척	SCALE A1 : 1/300 A3 : 1/600
일 자	DATE 2025. 06.
설계번호	PROJECT NO.
도면화일명	DWG. FILE NAME EC-P-002 _ 지하주차장 1층 CCTV 설비 배선도 .dwg
도면번호	SHEET NO. EC-P-002
도 면 명	SUBJECT TITLE 지하주차장 1층 CCTV 설비 배선도